Electrolux PROFESSIONAL

Modulare Großküchengeräteserie 700XP Vollmodul-Elektrogrill, Tischgerät

Technisches Datenblatt
ARTIKEL #
MODELL #

NAME #

SIS #

AIA #



371240 (E7GREHGS0U) Vollmodul-Elektrogrill, Tischgerät

Kurzbeschreibung

Artikel Nr.

Zur Montage auf offenen Unterbauten, Brückenträgern oder bodenfreien Systemen. Heizung durch Incoloy-Heizelemente unter der Grillfläche. Leicht zum Reinigen abnehmbare Grillroste aus Gusseisen. Die Gusseisenroste können zum Grillen von Fisch oder Fleisch gedreht werden. Außenverkleidung aus Edelstahl mit Scotch Brite Schliff. Einteilig gepresste Deckplatte aus 1,5 mm dickem Edelstahl. Rechtwinklige Abkantungen ermöglichen bündige Verbindungzwischen Geräten.

Genehmigung:

Hauptmerkmale

- Gerät zur Montage auf offene Unterbauten, Brückenkonsolen oder bodenfreie Systeme.
- Beheizung durch armierte Incoloy Heizelemente unber der Kochplatte.
- Dreiseitiger, hoher Edelstahl-Spritzschutz, leicht abnehmbar zum Reinigen in einer Geschirrspülmaschine.
- Gussroste auf 2 Ebenen arretierbar.
- Energieregelung über Regelschalter.
- Nach vorn schwenkbares Heizelement für leichte Reinigung.
- Die niedrige Temperatur der Außenverkleidung ermöglicht ein Arbeiten in voller Sicherheit.
- Kochgitter aus hochbeständigem, emailliertem Gusseisen zur leichten Reinigung.
- Geeignet für die Installation auf der Arbeitsplatte.

Konstruktion

- Außenverkleidung aus Edelstahl mit Scotch Brite Schliff.
- Einteilige tiefgezogene 1,5 mm dicke Deckplatte aus Edelstahl.
- Gerät mit rechtwinkligen Seitenkanten für bündige Verbindung der Gerät nebeneinander ohne Ritzen und Schmutzecken.
- IPx4-Wasserschutz.

Serienmäßiges Zubehör

- 1 St. Schaber für Roste aus Gusseisen — PNC 206422

Optionales Zubehör

- Verbindungs-/Dichtungsmittel — PNC 206086 ❑
- Träger für Brückeninstallation, 800 mm — PNC 206137 ❑
- Träger für Brückeninstallation, 1000 mm — PNC 206138 ❑
- Träger für Brückeninstallation, 1200 mm — PNC 206139 ❑
- Träger für Brückeninstallation, 1400 mm — PNC 206140 ❑
- Träger für Brückeninstallation, 1600 mm — PNC 206141 ❑
- Rückseitiger Abgaskamin, 800 mm — PNC 206304 ❑
- Seitlicher Handlauf rechts/links Marine für XP700 — PNC 206307 ❑
- RÜCKS. HANDLAUF 800 MM - MARINE — PNC 206308 ❑
- Netzgitter für Abzugskanal, 400 mm (700XP/900) — PNC 206400 ❑
- Roste aus rostfreiem Stahl mit Abtropfform 800mm 700XP — PNC 206416 ❑

• Bausatz zur Höhenverstellung von Grillrosten	PNC 206418	❑
• Schaber für Grillgerät mit Ablaufrinnen - Tischgeräte	PNC 206421	❑
• Schaber für Roste aus Gusseisen	PNC 206422	❑
• Front-Handlauf, 600 mm	PNC 216047	❑
• Front-Handlauf, 1200 mm	PNC 216049	❑
• Front-Handlauf, 1600 mm	PNC 216050	❑
• Breiter Handlauf, Portionierbord, 800 mm	PNC 216186	❑
• 2 Seitenblenden für Tischgeräte	PNC 216277	❑

Das Unternehmen behält sich das Recht auf Änderungen der Spezifikation vor.

Modulare Großküchengeräteserie 700XP Vollmodul-Elektrogrill, Tischgerät

Front

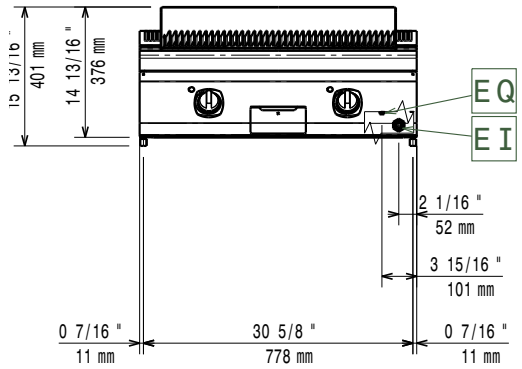

Seite

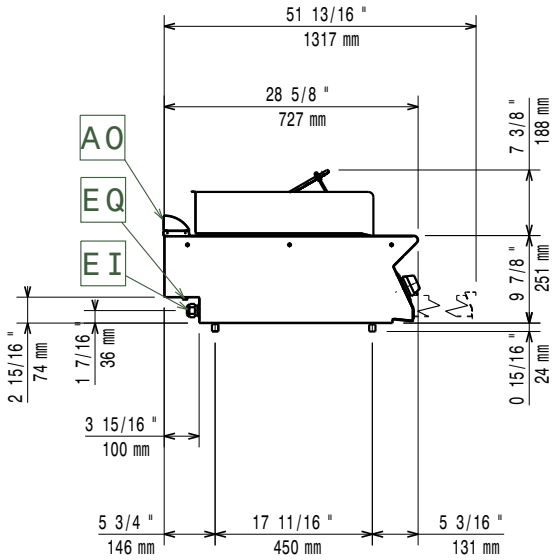

EI = Elektroanschluss
EQ = Equipotentialschraube

oben

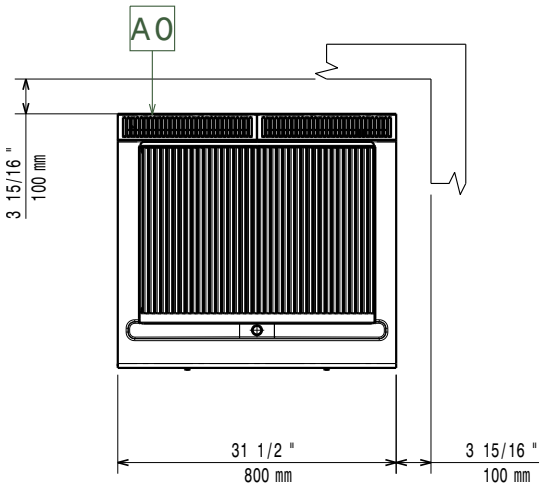

Elektrisch

Netzspannung:	380-400 V/3N ph/50/60 Hz
Anschlusswert:	8 kW
Gesamt-Watt	8 kW

Schlüsselinformation

If appliance is set up or next to or against temperature sensitive furniture or similar, a safety gap of approximately 150 mm should be maintained or some form of heat insulation fitted.

Nettogewicht:	42 kg
Versandgewicht:	67 kg
Versandhöhe:	520 mm
Versandlänge:	820 mm
Versandtiefe:	840 mm
Versandvolumen:	0.36 m³
Zertifizierungsgruppe	N7GE

Das Unternehmen behält sich das Recht auf Änderungen der Spezifikation vor.

2026.11.20